AVIBRO®

Made in Turkey

AVM 17000/75

3 Faz - Phase / 8 Kutup - Poles / 380-415 V / 50 Hz

Elektriksel Özellikler / Electrical Features

Faz / Phase	Devir / Rpm	Frekans / Frequency (Hz)	Giriş Voltajı / Input Voltage	Giriş Gücü / Input Power	Giriş Akımı / Input Current	Güç Faktörü / Power Factor	Ia / In
3	750	50	380-415 V	10500 W	Y 22,50	80 %	5,50

Teknik Özellikler / Technical Features

Santrifüj Kuvveti / Centrifugal Force (Kg/F)	13513 Kg/F (132,56 kN)
Statik Moment / Statical Moment (Kg*mm)	21490,2 Kgmm
Gres Tipi / Type of Grease	KLUBER ISOFLEX TOPAS NB52
Ömür Boyu Gres / Grease for Life	Hayır / No
Montaj Cıvatası / Mounting Bolt	M42
Kablo Rakoru / Cable Gland	M25x1,5
Ağırlık / Weight (Kg)	695,0
Gövde Tipi / Frame Size	110B

Rulmanlar / Bearings

Rulman Tipi / Bearing Type	NJ 2322

Çizim Drawing — Gövde Ölçüleri - Overall Dimensions (mm)

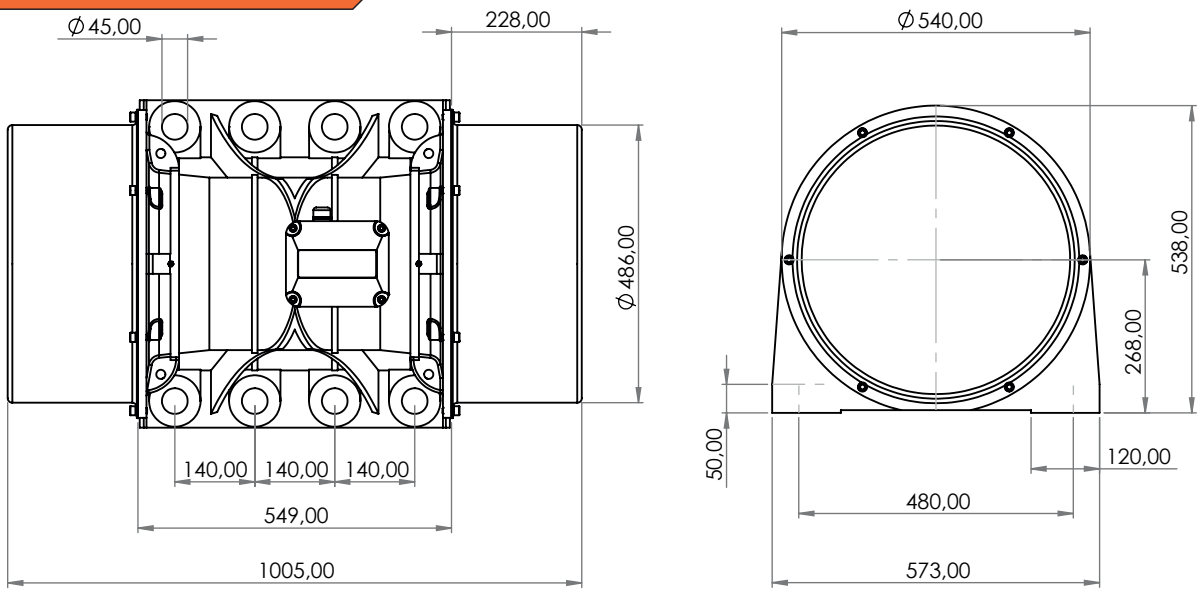

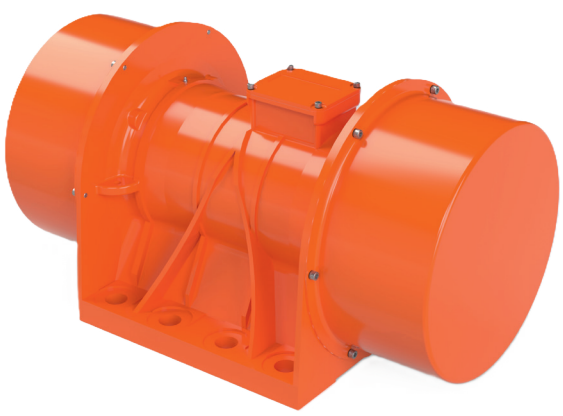

ATEX II 2D Ex tb IIIC T120°C Db,IP66
T.amb -20/+50°C

www.avibro.com